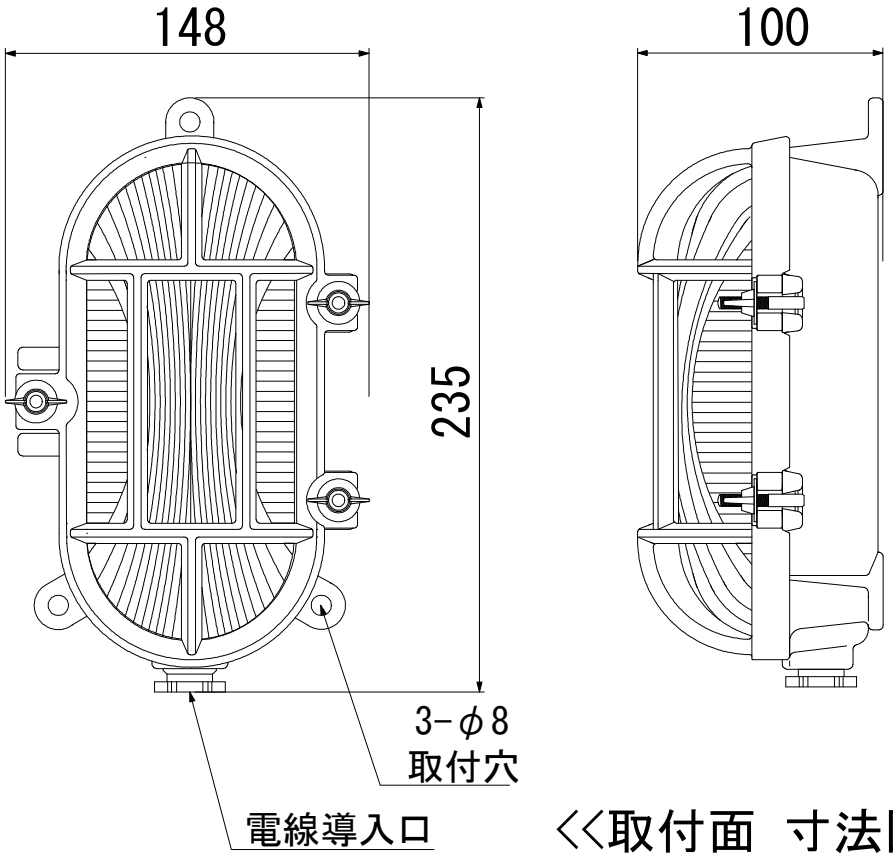

<<取付面　寸法図>>

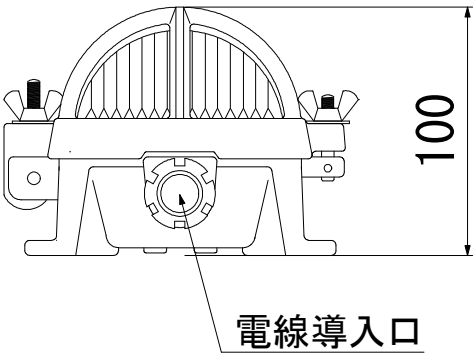

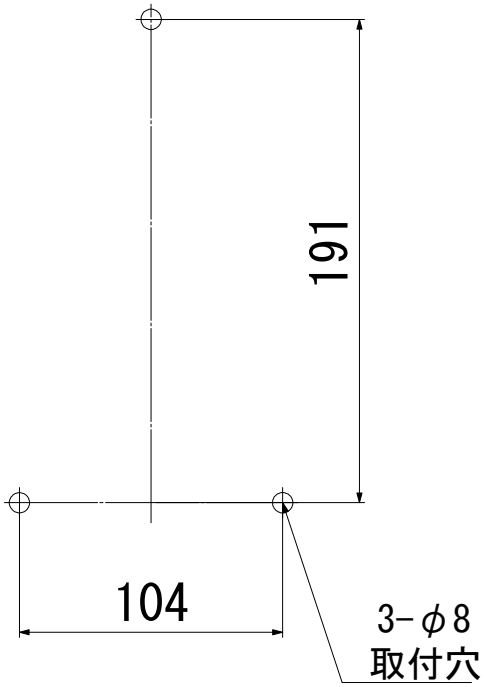

型　　式　：ＫＭ－ＤＫ－Ｇ

品　　名　：カメガタデッキゴールド

本　　体　：青銅鋳物

グローブ　：透明カッティングガラス

最大適合電球：白熱電球６０型

ソケット口金：Ｅ２６

本体重量　：２．８ｋｇ

記　事	日　付	製図年月日				品名	図面名称	
		２００７／６／１				カメガタデッキゴールド	外形図	
図面・仕様／作成	2007/6/1	製図	設計	検図	承認	会社名	製品番号	ページ
						㈱松本船舶電機製作所		